EMT

Präsentation des Unternehmens

E M T

Manufacturer of Blending, Bagging and Transport equipment

15-9-2022

Gustaaf Zeeman

Geschäftsführender Direktor

Vom Lokalen zum Globalen

Manufacturer of Blending, Bagging and Transport equipment

- EMT ist ein Familienunternehmen im Besitz der Familie Zeeman, die seit 109 Jahren, also seit 1913, in 't Zand unternehmerisch tätig ist. In der 4. Generation in Händen, in der 5. Generation im Unternehmen tätig
- EMT die Maschinenfabrik wurde 1986 gegründet
- Derzeit mehr als 600 Düngemittelanlagen in mehr als 70 Ländern weltweit
- +/- Etwa 50 Vollzeitäquivalente beschäftigt
- Ständig innovativ sein, um auf dem Markt vorne

zu bleiben die Industrie

Weltkarte

Manufacturer of Blending,
Bagging and Transport equipment

E M T
Manufacturer of Blending,
Bagging and Transport equipment
Molen
Zonneweide
Toekomst?
Verkoop
kantoor
Machine fabriek
en Engineering

Die Zukunft!

Manufacturer of Blending, Bagging and Transport equipment

Halle 4 – 2022?

Halle 5 – 2025?

Mischmaschinen

Manufacturer of Blending, Bagging and Transport equipment

- Stapel:
  - Vertical Blender – 20 – 60 t/h
  - Twin Paddle – 20 – 60 t/h
  - Shamrock Blender – 25 – 70 t/h
  - Smithbuilt Blender – 20 – 30 t/h
  - Tyler Kraus Blender – 20 – 35 t/h

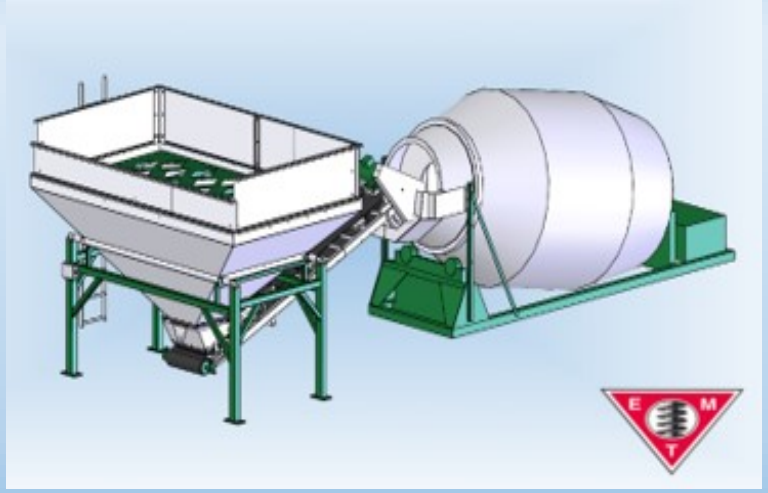

- Kontinuierlich:
  - Weighcont blender – 20 – 200 t/h

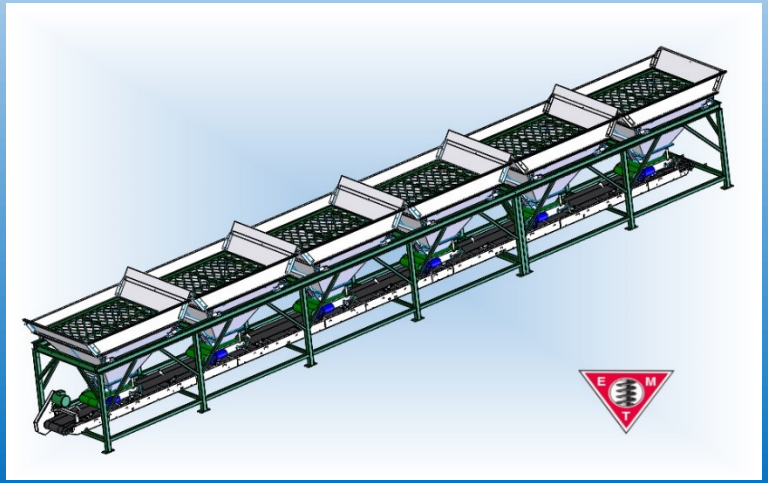

- Programm:
  - Optiblend software program

Vertical Blender

Manufacturer of Blending, Bagging and Transport equipment

Shamrock Blender

Manufacturer of Blending, Bagging and Transport equipment

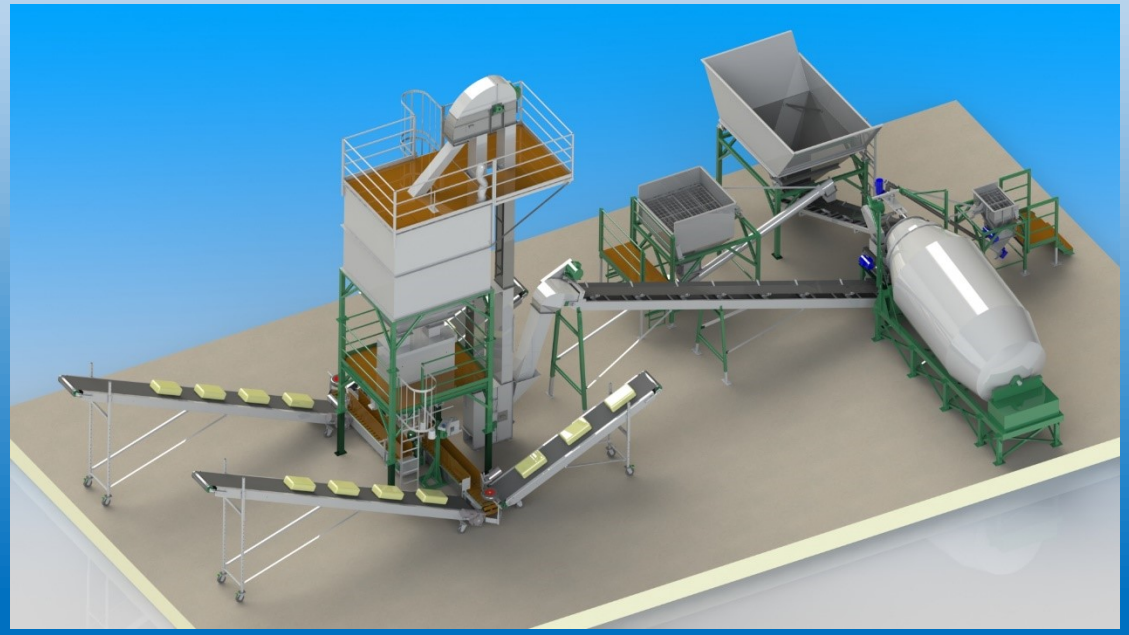

Weighcont Blender

Manufacturer of Blending, Bagging and Transport equipment

- Weighcont + Big Bag high speed Baywa

Weighcont Blender

Manufacturer of Blending, Bagging and Transport equipment

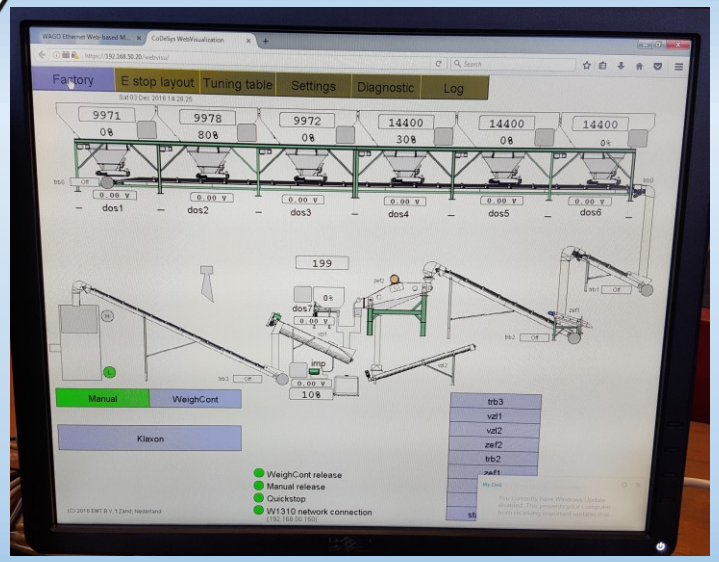

Weighcont big display

Mosaic in China

E M T

Manufacturer of Blending, Bagging and Transport equipment

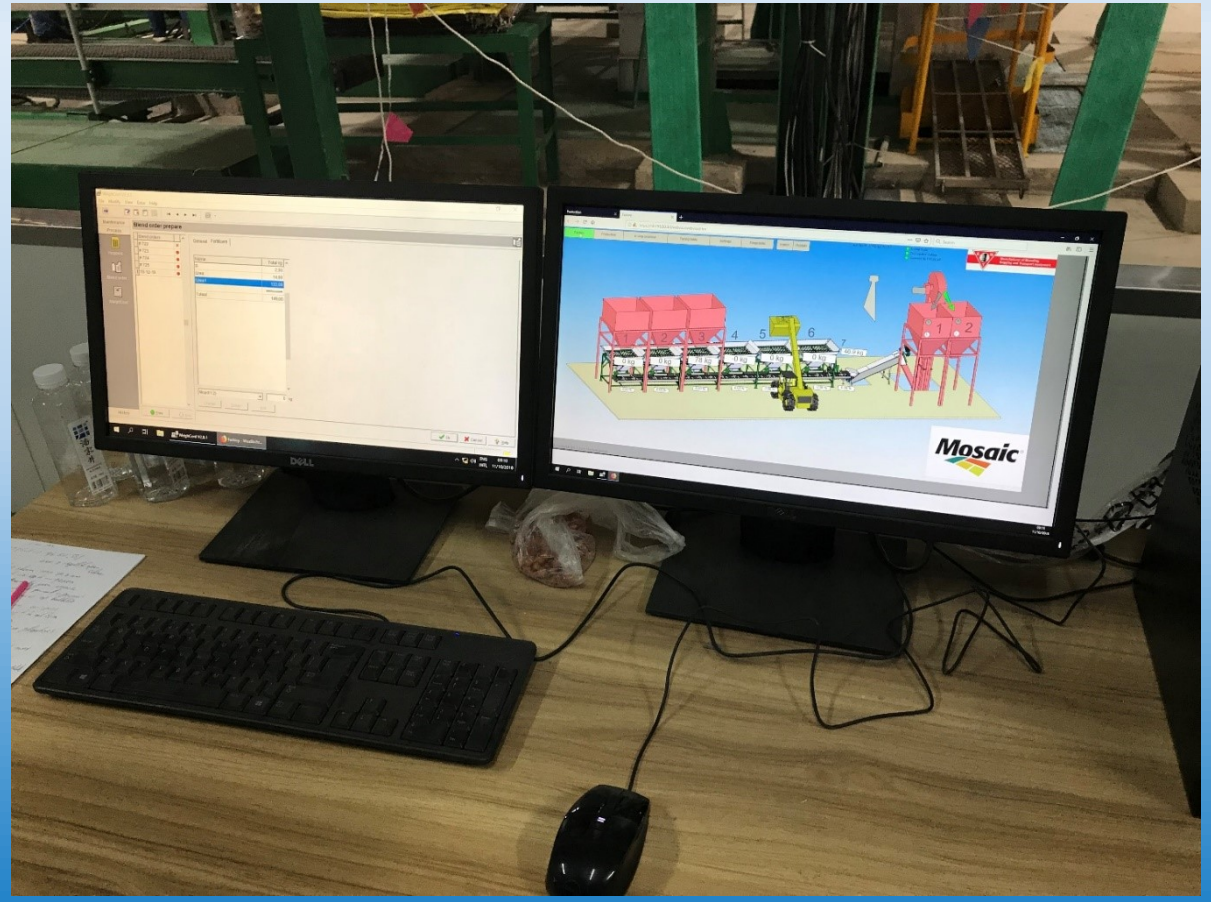

Coating machines

Manufacturer of Blending, Bagging and Transport equipment

- Stand alone:
- Fixed unit – 20 – 250 t/h
- Portable unit – 20 – 250 t/h

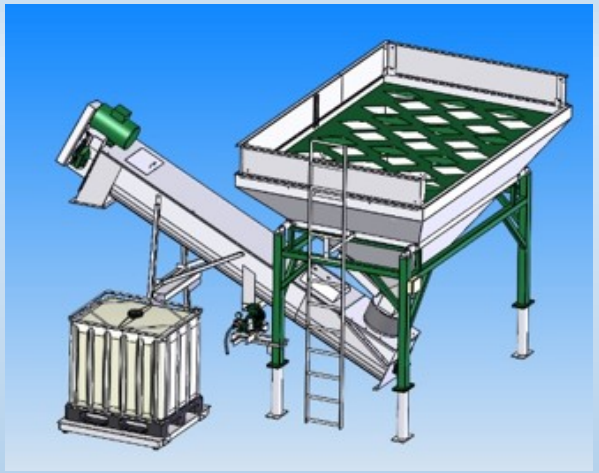

- In blenders:
- Vertical Blender – 20 – 60 t/h
- Twin Paddle – 20 – 60 t/h
- Shamrock Blender – 25 – 70 t/h
- Weighcont blender – 20 – 200 t/h

Coating unit

Manufacturer of Blending,
Bagging and Transport equipment

Big Bag maschinen

Manufacturer of Blending, Bagging and Transport equipment

- High Speed – 70 t/h
- Economic – 50 t/h
- Low Profile – 50 t/h
- Basic – 40 t/h
- Junior – 30 t/h
- Container 40 – 180 t/h

Big Bag High speed

Manufacturer of Blending,
Bagging and Transport equipment

2 x Big Bag Filling
Fertiline - France

Kleine Absackmaschinen

Manufacturer of Blending, Bagging and Transport equipment

Small bag single unit

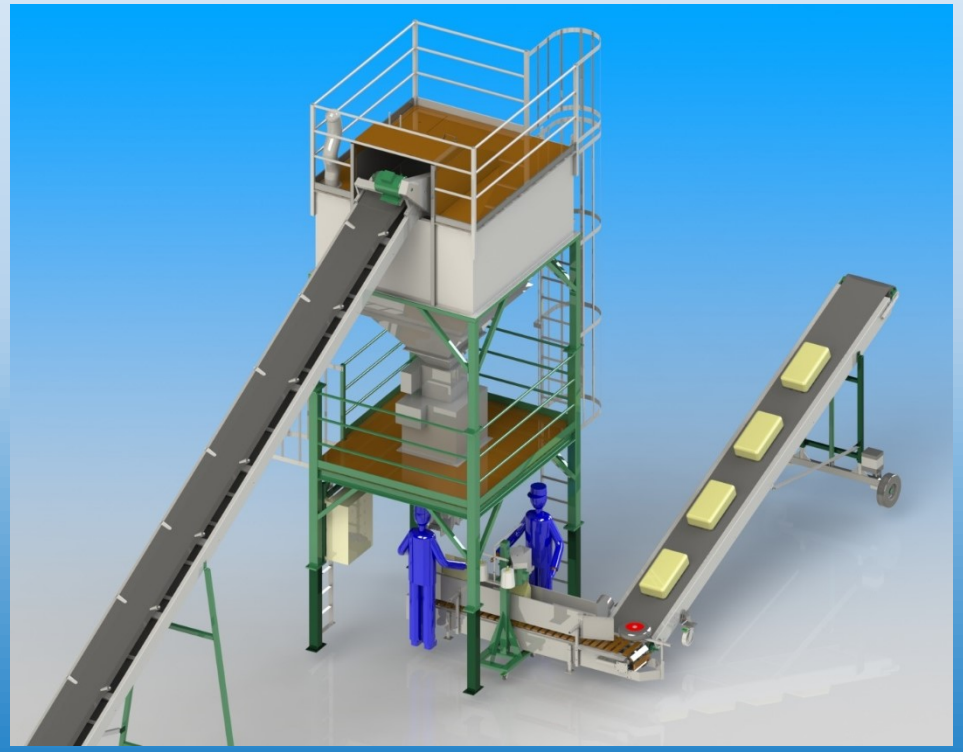

Small bag double unit

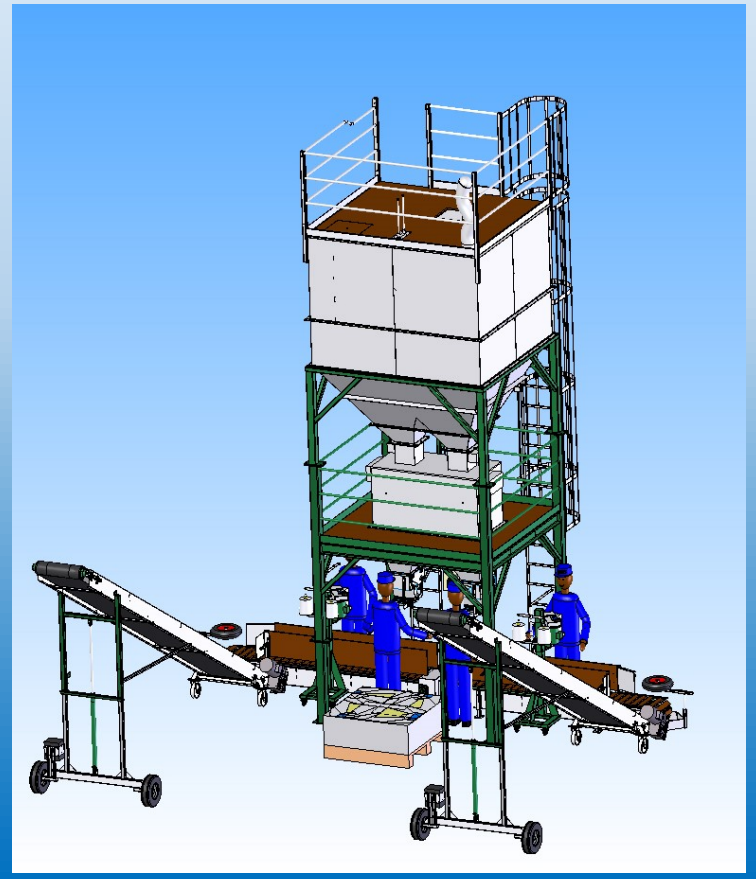

Innovation Containerabsackung

Manufacturer of Blending,
Bagging and Transport equipment

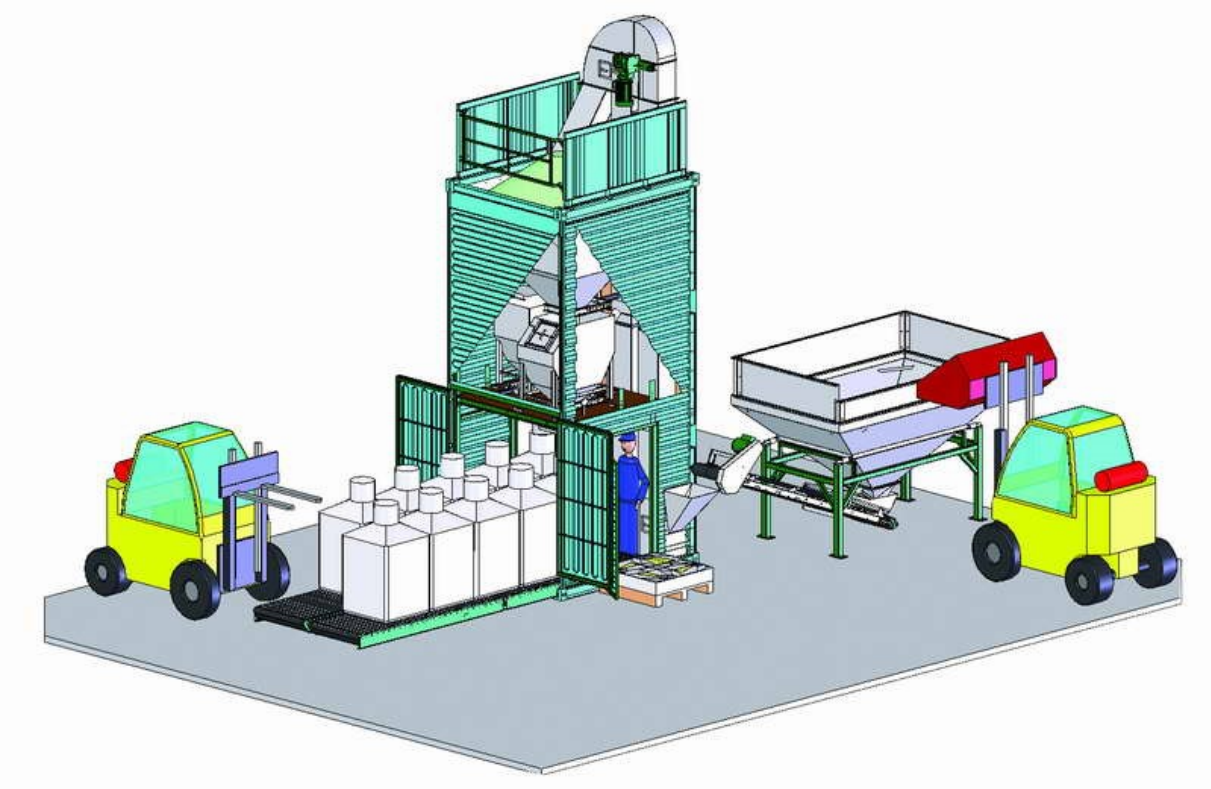

Warehouse intake system

Manufacturer of Blending, Bagging and Transport equipment

- Abfüllanlagen zum Befüllen von Lagern
  - 120 – 300 t/h
  - Förderanlagen
  - Aufzüge
  - Kettenschleppanlage
- Ausrüstung für die Siebung
- Ausrüstung zum Brechen von Klumpen

Warehouse intake system

Manufacturer of Blending, Bagging and Transport equipment

Projekt Mexiko 2021

Manufacturer of Blending, Bagging and Transport equipment

- Über 150 Meter lang
- Kapazität 300 Tonnen pro Stunde
- Mehr als 20 verschiedene Rohstoffe, einschließlich Flüssig- und Mikrokomponenten

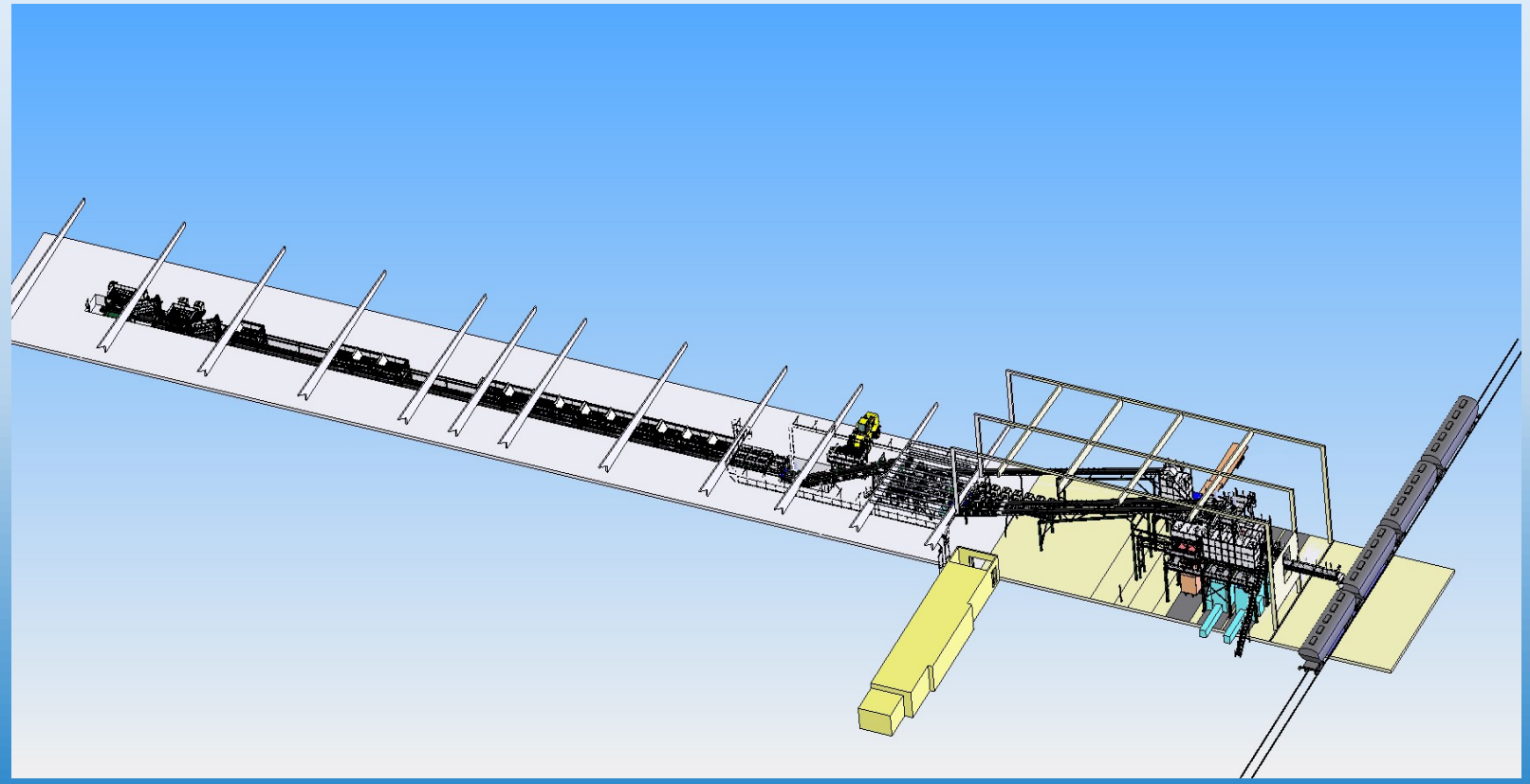

Datenerzeugung und -speicherung

Manufacturer of Blending, Bagging and Transport equipment

- Mit der ausgeklügelten EMT-Software kann die genaue Rezeptur pro Mischung in einem Mischungsauftrag erstellt werden.
  - Im Chargensystem kann jede Komponente registriert werden, nachdem sie der Mischung hinzugefügt wurde.

  - Im kontinuierlichen System wird die Registrierung pro Komponente automatisch durchgeführt.

- Die Verlaufsdaten können mit einem Datenlogger aus der EMT-Software abgerufen werden.

- Falls erforderlich, können die vom PC-System erzeugten Daten exportiert und in das ERP-System des Kunden importiert werden.

Manufacturer of Blending, Bagging and Transport equipment

EMT Optiblend system

Mit dem EMT optiblend System können verschiedene Rohstoffe in die Software eingegeben werden.

Für jeden Rohstoff kann der angegebene Nährstoffwert des Produkts in das System eingegeben werden.

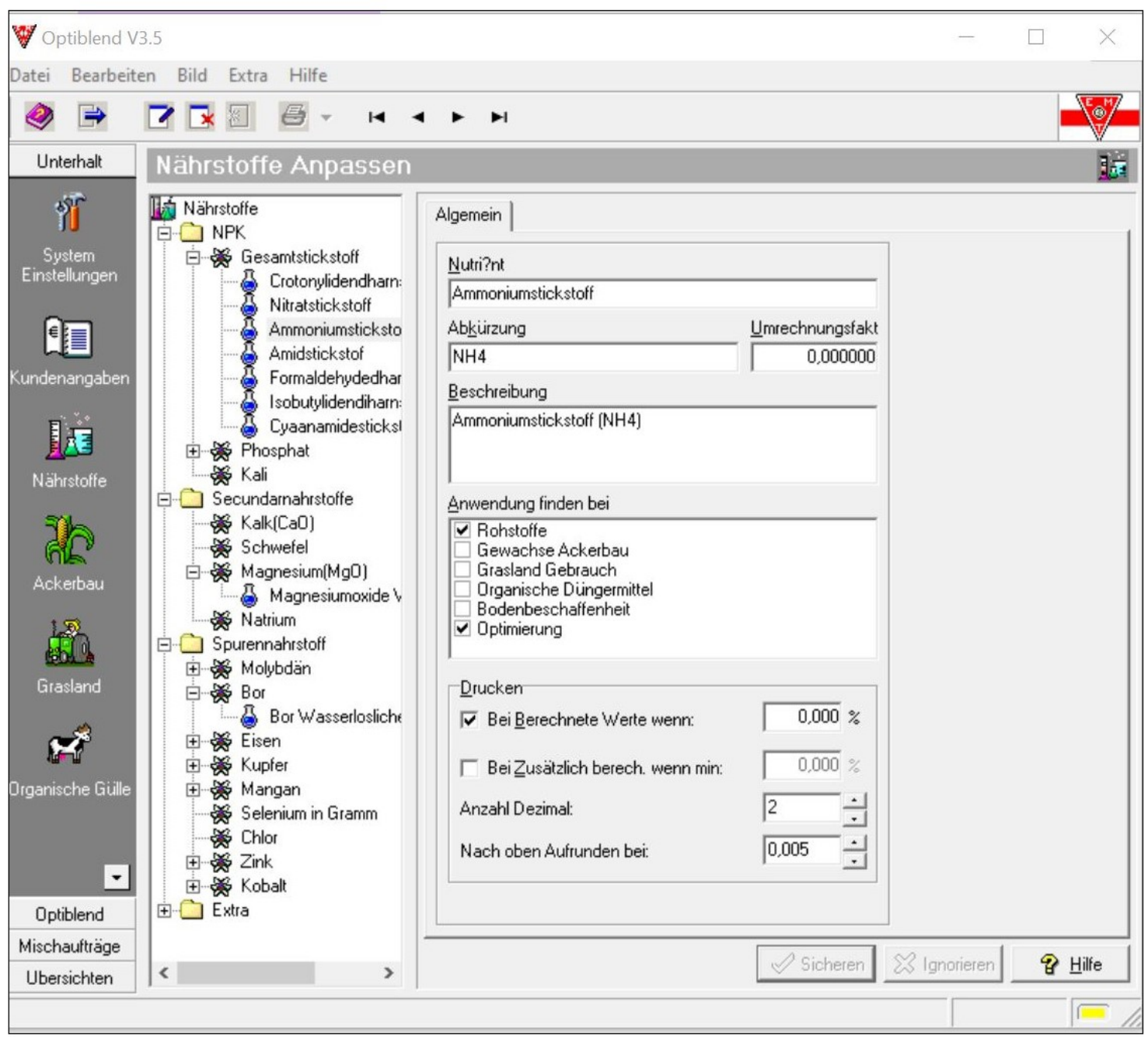

Manufacturer of Blending, Bagging and Transport equipment

EMT Optiblend system

Mit dem Nährwert der einzelnen Produkte können Rezepte berechnet werden.

Mit der Software kann die optimale Mischung mit den vorrätigen Rohstoffen und deren relativen Preisen hergestellt werden.

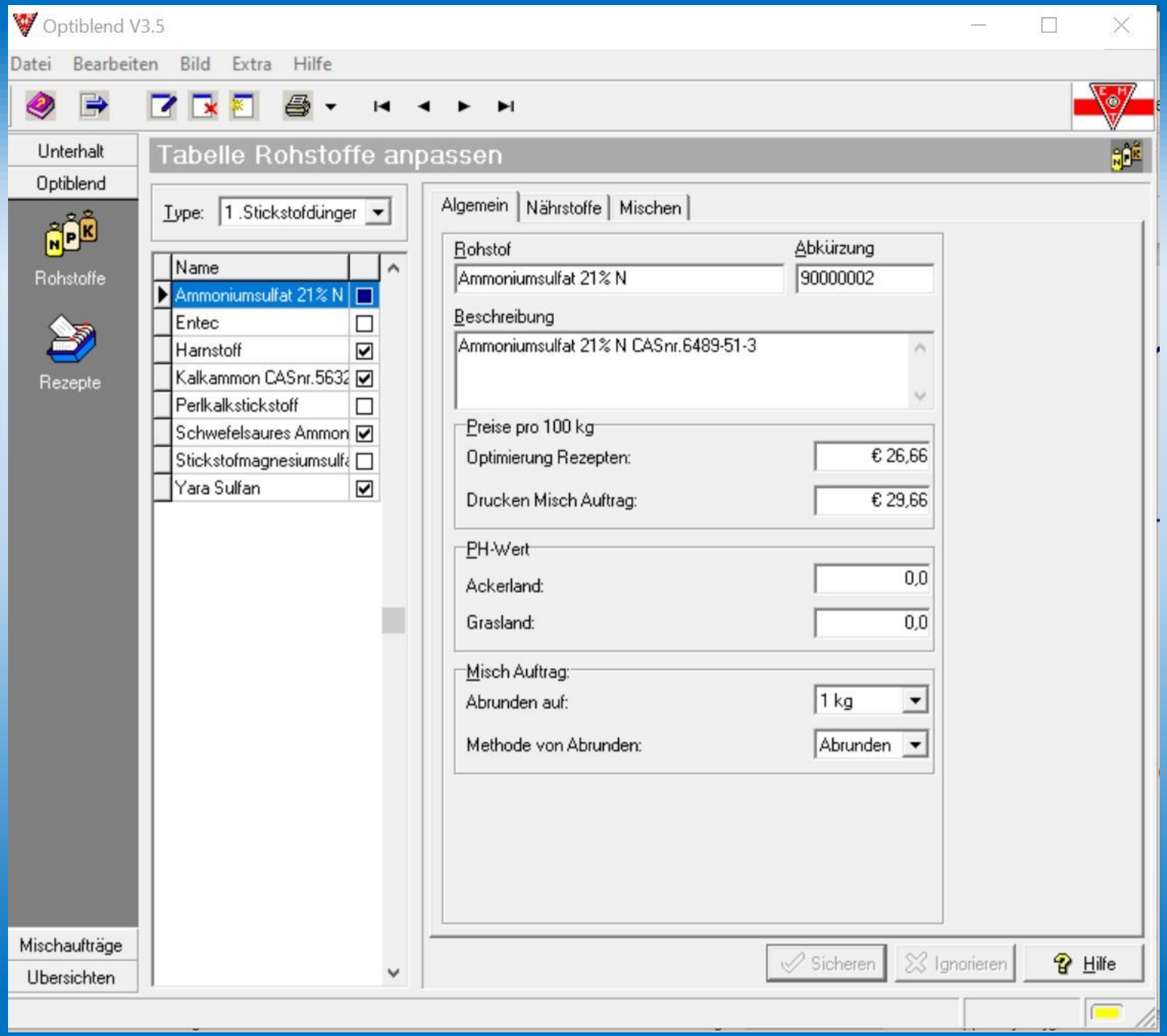

Manufacturer of Blending, Bagging and Transport equipment

EMT Optiblend system

In den Systemeinstellungen kann der Bediener die Art der Daten auswählen, die auf einem Bestellformular gedruckt werden sollen.

Diese Daten können auch an den Kunden weitergegeben werden.

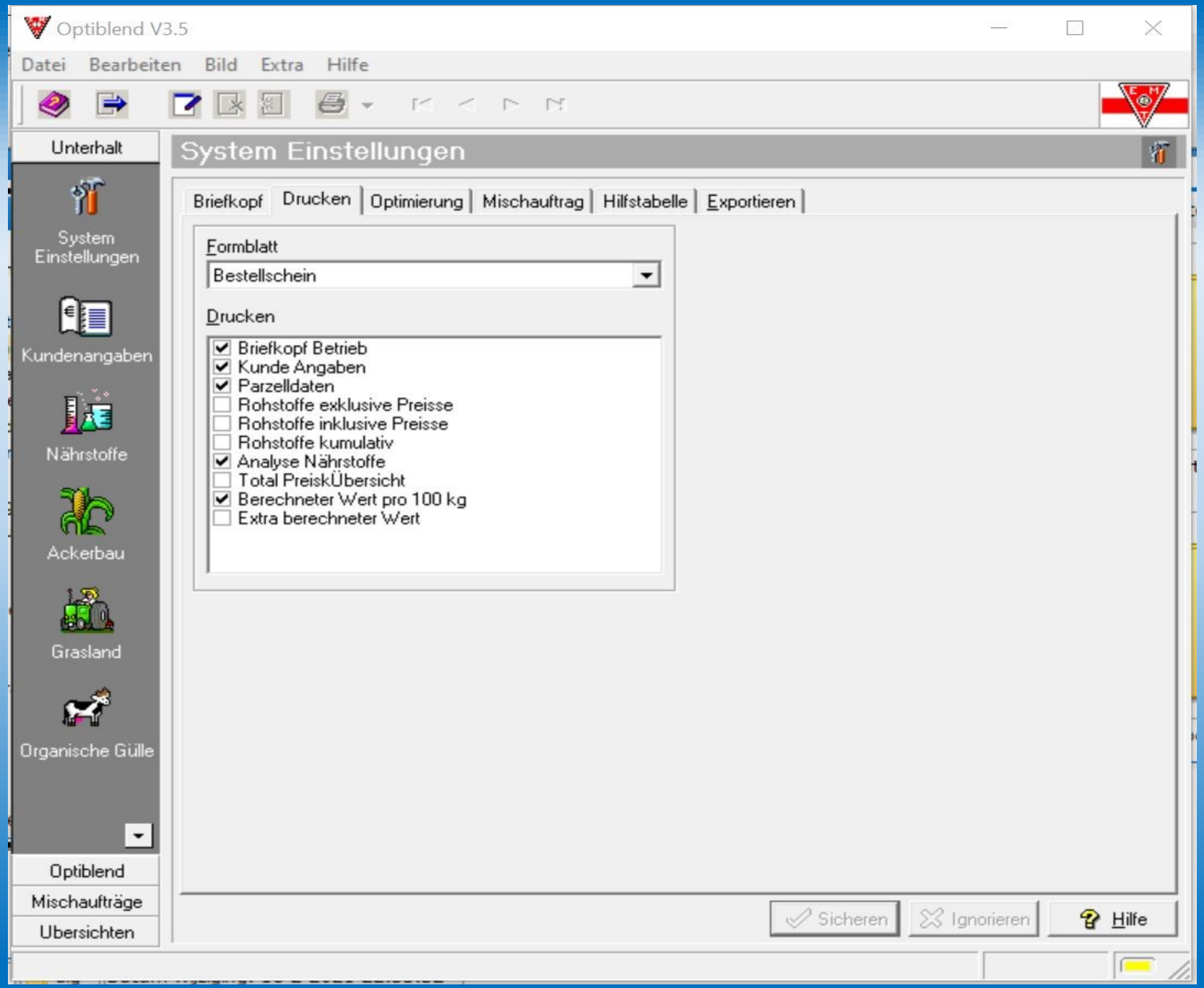

Manufacturer of Blending, Bagging and Transport equipment

EMT Optiblend system

Ein Beispiel für einen Produktionsbericht, der pro Mischungsauftrag gedruckt werden kann. Dieser Bericht gibt einen Einblick in die produzierte Mischung und kann an den Kunden weitergegeben werden.

EMT Blending and Bagging
Molenpad 10
49413 't Zand
Tel:
Fax:

Begleitschein nr. 764

Bestimmt für

Datum: 9 september 2022

15706100
Zurborg, Ludwig
Zur Breiten Wiese 10
49632 ESSEN/BARTMANNSHOLTE

Zusammengesetzte Düngemittel NPK	pro 100 kg (%)	Total kg
DAP 18+46 CASnr.7328-56-3	31,81	5.635
Kalkammon CASnr.56321-6-8	37,82	6.700
Korn-Kali CASnr.5296-85-5	30,37	5.380
	100,00	17.715

Berechneter Wert pro 100 kg Düngemittel

Zusammengesetzte Düngemittel NPKEnthalteneSO3 - MgO - Na mit Spurenelementen. 16 - 15 - 12 (1 - 3 - 1).

15,9 % Gesamtstickstoff (N)
- 5,10 % Nitratstickstoff (NO3)
- 10,83 % Ammoniumstickstoff (NH4)

14,6 % Phosphat (P2O5) Neutral-ammoncitratlösliches und wasserlösliches
- 12,72 % Wasserlosliches Phosphat (P2O5)
- 1,91 % Neutral-ammoncitratlosliches Phosphat (P2O5)

12,1 % Kaliumoxid (K2O) Wasserlösliches

1,2 % Wasserlosliches Schwefel (SO3)

3,3 % Magnesium (MgO)

1,2 % Wasserlosliches Natriumoxide (Na2O)

10,93 % Chlor (Cl)

Manufacturer of Blending, Bagging and Transport equipment

EMT Optiblend system

In der Historiendatei können die Daten pro Mischauftrag abgerufen werden.
Für jedes Datum können alle Mischaufträge gefunden werden, die durchgeführt wurden.
Für jeden Mischungsauftrag können die erforderlichen Gewichte pro Produkt und das endgültige Mischungsgewicht pro Rohstoff eingesehen werden.

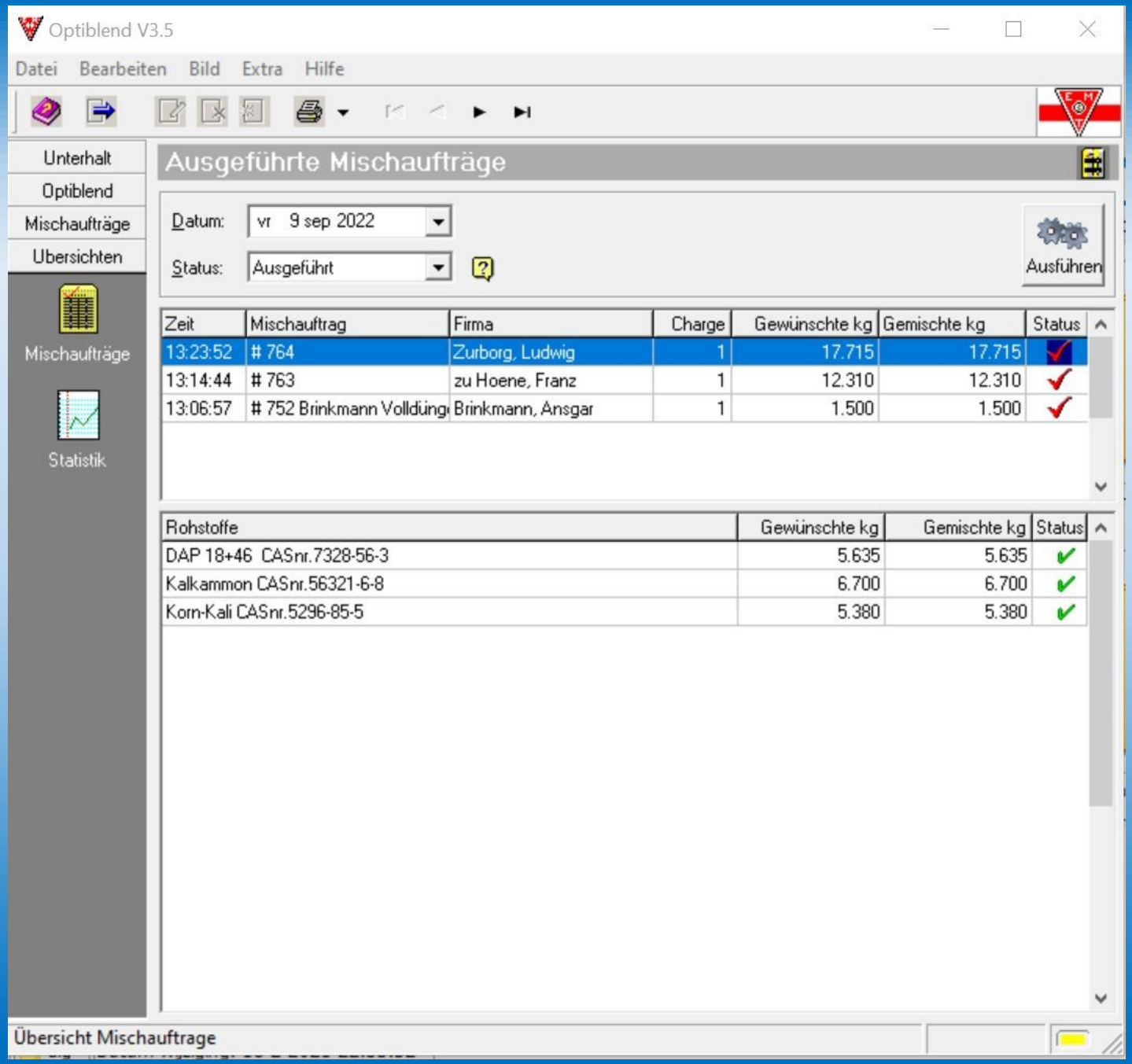

EMT Optiblend System

Manufacturer of Blending, Bagging and Transport equipment

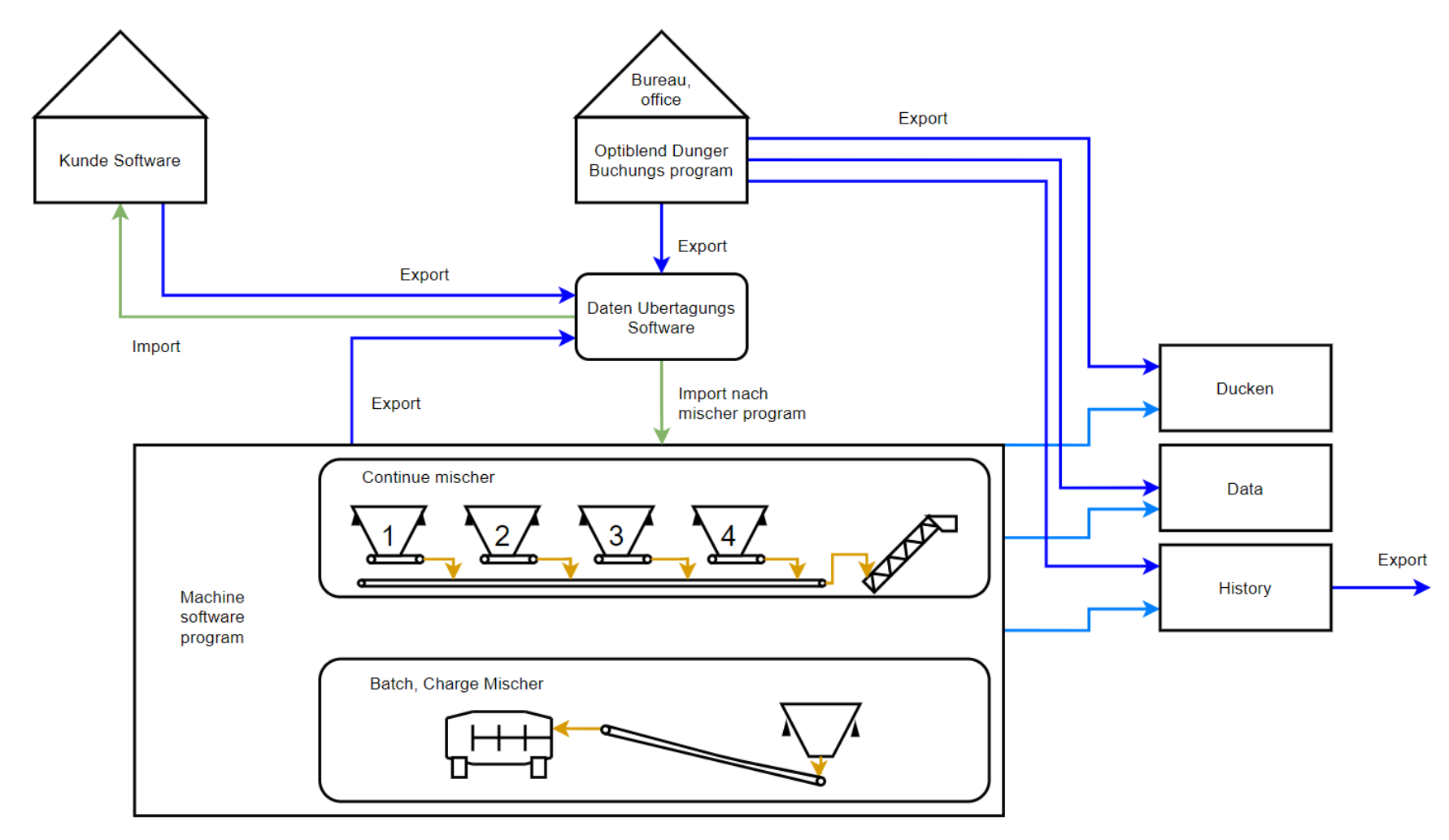

Vielen Dank für die Aufmerksamkeit!

Gustaaf Zeeman

E M T

Manufacturer of Blending,
Bagging and Transport equipment

Office Tel. +31-(0)224-591213
Mobil tel/ Wapp : +31 653412745
skype: Gustaaf.Zeeman
Office E-mail: emt@emt.tech
Website: www.emt.tech